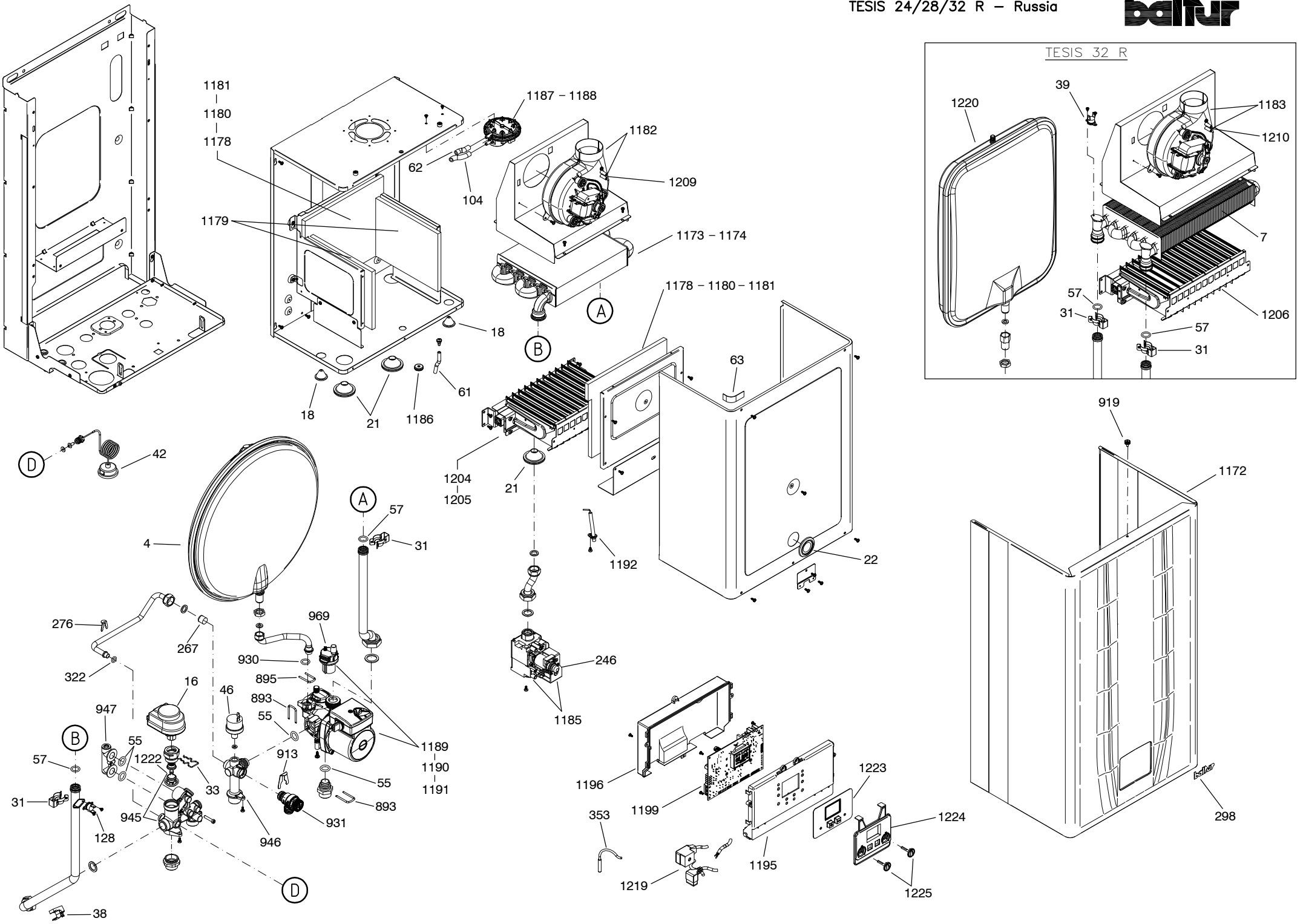
TESIS 32 R
1181
1180
1178
1179
1187 – 1188
1182
1209
1173 – 1174
62
104
18
61
1186
21
1178 – 1180 – 1181
63
1204
1205
1192
22
246
1185
42
4
57
31
276
267
322
969
930
895
893
55
16
46
947
1222
33
913
1189
1190
1191
945
946
931
128
38
1196
1199
353
1219
1195
1223
1224
1225
919
1172
298
1220
39
1183
1210
7
1206

Поз.	Артикул	Наименование	TESIS 24 R - 84100110	TESIS 28 R - 84100120	TESIS 32 R - 84100130
55	25506	Сальник D18,6 S3,5	x	x	x
246	0005090338	Соленоид газовой арматуры	x	x	x
1204	0004150477	Горелка	x		
1205	0004150481	Горелка		x	
1206	0004150485	Горелка			x
1219	0004150491	Электропроводка	x	x	x
1196	0004150461	Крышка блока управления	x	x	x
1189	0004150457	Насос	x		
1190	0004150469	Насос		x	
1191	0004150483	Насос			x
33	25505	Шпонка пружинная	x	x	x
276	0004150084	Шпонка пружинная	x	x	x
1195	0004150460	Лицевая панель блока управления	x	x	x
969	0004150384	Воздухоотводчик	x	x	x
1192	0004150458	Электрод розжига/ионизации	x	x	x
1178	0004150472	Теплоизоляция топки передняя	x		
1180	0004150454	Теплоизоляция топки передняя		x	
1181	0004150482	Теплоизоляция топки передняя			x
1179	0004150453	Теплоизоляция топки передняя	x	x	x
1224	0004150467	Панель управления	x	x	x
945	0004150488	Гидравлический блок	x	x	x
947	0004150490	Гидравлический блок	x	x	x
946	0004150489	Гидравлический блок	x	x	x
930	0004150385	Сальник	x	x	x
322	0004150098	Сальник	x	x	x
57	25103	Сальник	x	x	x
42	26872	Манометр FIDA	x	x	x
1222	0004150492	Трехходовой клапан	x	x	x
1225	0004150468	Ручка	x	x	x
1172	0004150450	Кожух	x	x	x
31	25104	Шпонка пружинная	x	x	x
893	0004150362	Шпонка пружинная	x	x	x
895	0004150363	Шпонка пружинная	x	x	x
913	0004150381	Шпонка пружинная	x	x	x

Поз.	Артикул	Наименование	TESIS 24 R - 84100110	TESIS 28 R - 84100120	TESIS 32 R - 84100130
63	26161	Неопреновая лента 15x3	x	x	x
267	0004150079	Обратный клапан	x	x	x
18	26131	Кабельная муфта D1,4X21	x	x	x
1186	0004150474	Кабельная муфта	x	x	x
21	26132	Втулка силиконовая	x	x	x
919	0004150374	Винт	x	x	x
1187	0004150475	Реле давления дымовых газов	x		x
1188	0004150480	Реле давления дымовых газов		x	
46	25419	Реле давления воды 0,4-0,9 бар	x	x	x
7	25324	Теплообменник			x
1173	0004150471	Теплообменник	x		
1174	0004150479	Теплообменник		x	
1199	0004150462	Плата управления	x	x	x
16	25423	Сервопровод 3-х ходового клапана	x	x	x
38	25253	Датчик NTC отопления накладной	x	x	x
353	0004150122	Датчик NTC	x	x	x
1209	0004150478	Блок штуцеров	x	x	
1210	0004150486	Блок штуцеров			x
298	0006050161	Логотип BALTUR	x	x	x
1223	0004150466	Клавиатура	x	x	x
128	25350	Температурное реле 95°/75°	x	x	
39	26163	Температурное реле дымовых газов			x
61	0005250017	Трубка силиконовая 4x7 прозрачная	x	x	x
104	25264	Трубка силиконовая 5,8x10 белая	x	x	x
62	25265	Трубка силиконовая 5,8x10 красная	x	x	x
1185	0004150456	Газовый клапан	x	x	x
931	0004150382	Сбросной клапан	x	x	x
4	25133	Расширительный бак 8л	x	x	
1220	0004150487	Расширительный бак 9л			x
1182	0004150473	Вентилятор	x	x	
1183	0004150484	Вентилятор			x
22	25020	Стекло с прокладкой	x	x	x